Socle / Dalle en béton

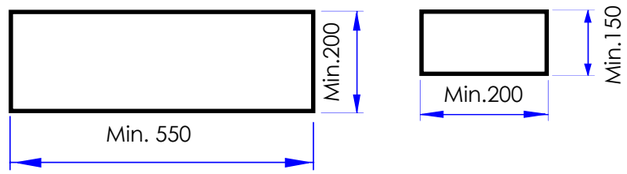

Vue latérale

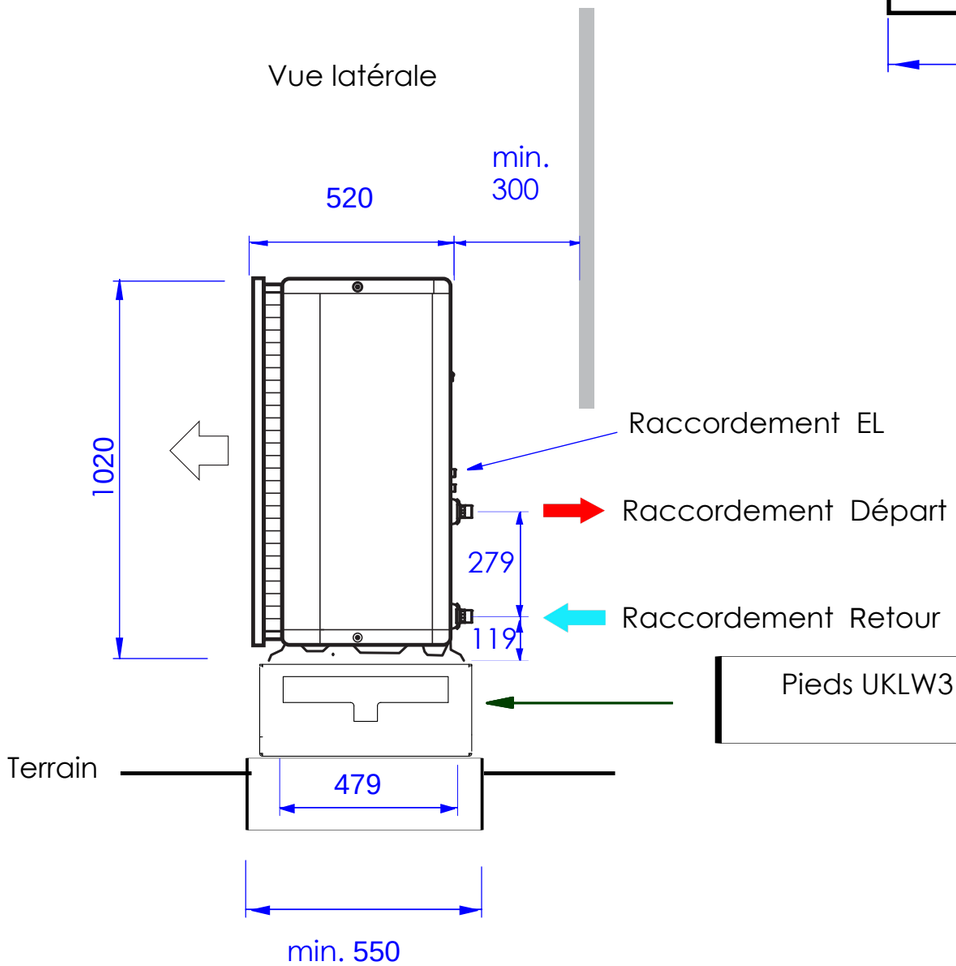

Vue de face

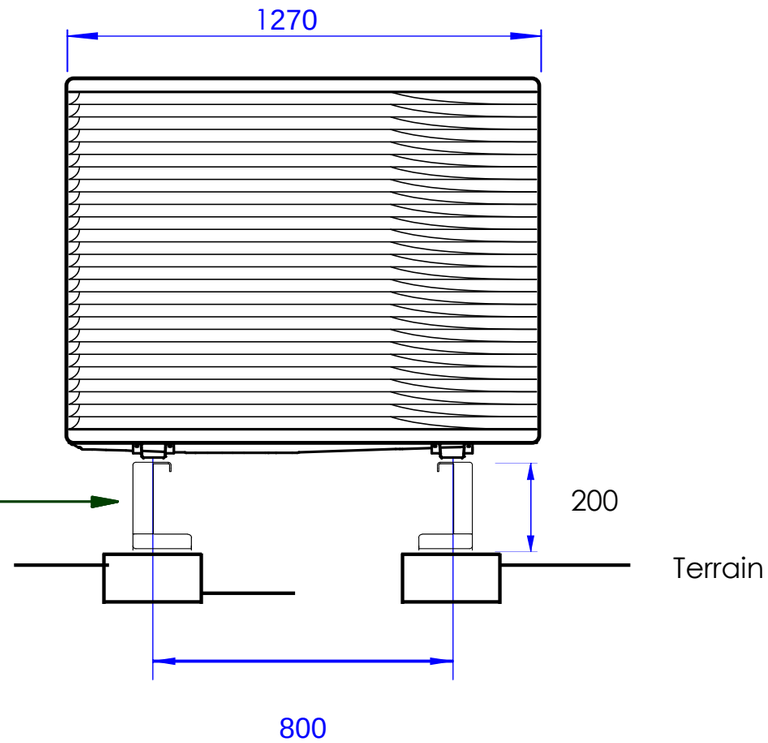

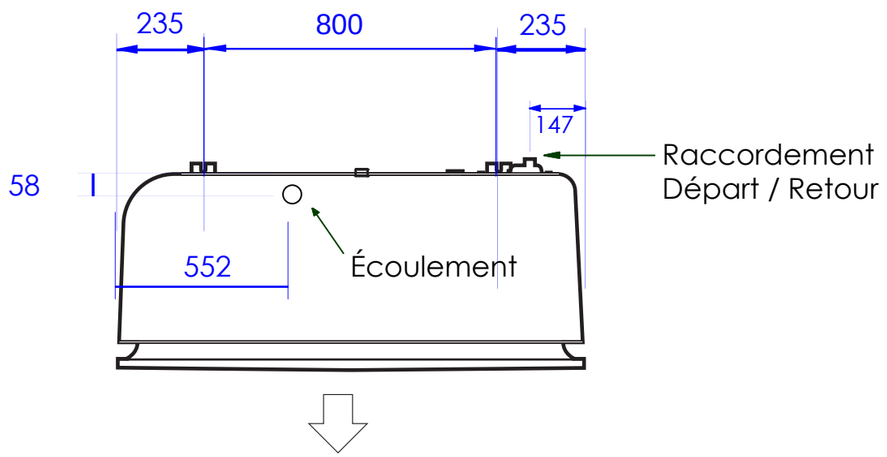

OPTIMAHEAT

Socle UKLW3 Altherma 3 MT / HT EPRA08-18